ARGON AUDIO

TT使用手冊

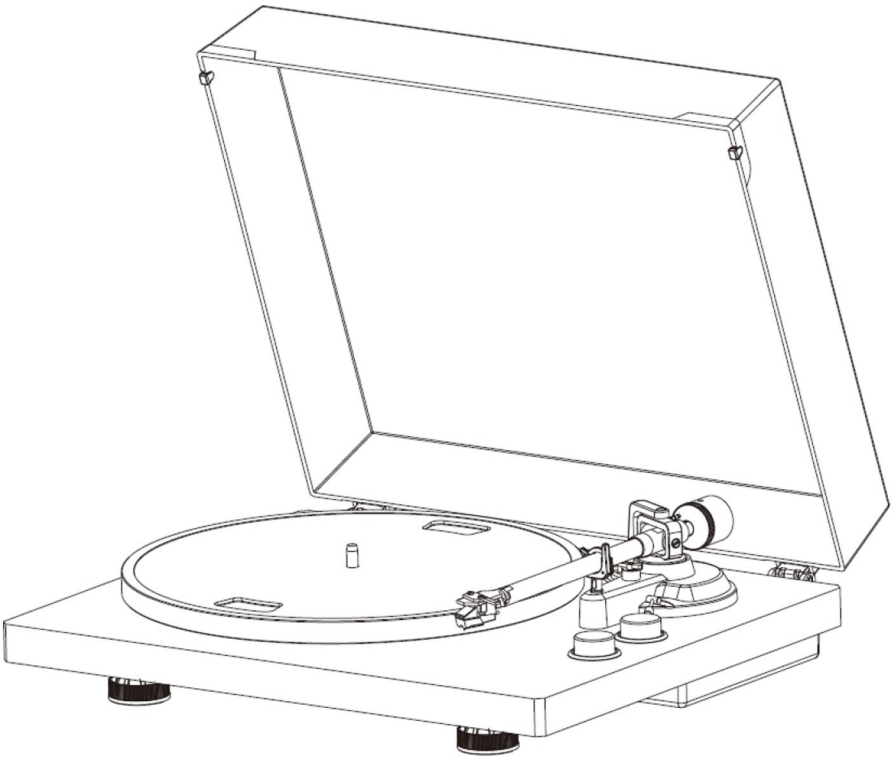

TT 黑膠唱片機

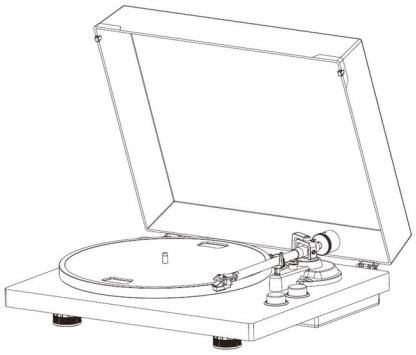

CAUTION

電擊危險
請勿打開

ATTENTION
RISQUE DE CHOC ELECTRIQUE,
NE PAS OUVRIR

PRECAUCION
RIESGO DE CHOQUE ELECTRICO
NO ABRIR

注意 : 為防止電擊 , 請勿拆開
機器外殼 (或後面板)。
收音機內部不許用戶自行操作。
向專業技師諮詢。

該符號表示箱體內有未絕緣的 " 危險高壓 ",
可能導致對人體的傷害 , 請 用戶小心。

該符號提醒用戶注意重要的操作或維修服務
步驟 , 必須仔細閱讀說明書。

重要安全指南

01. 請細心閱讀下列說明。
02. 請妥善保存本使用說明書及包裝。
03. 須注意所有警語及圖示。
04. 務必依照本說明書指示方式進行產品操作。
05. 注意！為了避免著火及電擊的風險，請勿將唱片機暴露於雨中或潮濕環境中。
06. 只可用乾布擦拭乾淨。
07. 請按照本說明書的指示小心擺放。
08. 請勿將本產品放置於有水噴灑或滴落處。裝有液體的物體，如：花瓶或酒瓶，不應放在本產品頂部。
09. 請勿將本產品靠近火源，如：瓦斯爐、暖爐、散熱器或其他會產生熱能的設備（包括擴大機），並保持一定的安全距離。
10. 注意！電源線雖然沒有連接，但迴路中可能會有殘餘電能。
11. 請勿違反極性或接地插頭的安全用法。單極性的插頭有兩個金屬片，其中一個稍寬。若此種電源插頭與您的插座不符，請向技術人員諮詢，找到正確的替代插座。
12. 當需要更換零件時，請確認維修技術人員使用製造商所提供的指定零件，或是與原始相同的零件。若使用未經授權的替換零件，可能會導致火災、電擊或其他危險。務必確認使用製造商訂製的配件。
13. 當維修完成後，請要求維修技術人員進行安全檢查，並確認產品處於正確的操作狀況。
14. 請妥善維護電源線，切勿踩踏或重壓，尤其是插頭、插座與器材連接端。

15. 若需同時搬運多個產品時，請使用推車小心搬運，並注意避免箱體傾斜造成產品損壞。
16. 在雷電天氣或長時間不使用本產品時，請拔除電源線確保安全。
17. 只可使用本產品背面所標示之電源類型。需要外接電源的產品，若電源配適器已丟失或損壞，請挑選合適的替代品。使用內建電池的產品時，務必依照使用說明書操作。
18. 本產品請使用壁裝電源插座，若出現以下情形請向專業維修人員諮詢：

－電源線或插頭損壞
－產品遭液體潑濕或雨淋濕
－產品遭外力重擊或摔落地面
－產品操作與使用說明書不符
－產品損壞
－產品於使用時出現異常情形

19. 請將本產品接到最近的交流電源插座上。
20. 本產品僅適用於海拔 2000m 以下之地區安全使用。

產品安裝注意事項

本使用說明書包含 TT 黑膠唱片機的一般安全、安裝以及操作說明。
在使用本產品之前，請務必閱讀使用說明書；請特別注意安全說明！

使用前應確保 TT 黑膠唱片機放置在平坦且低共振的檯面/平面上，
避免結構震動影響唱針播放。

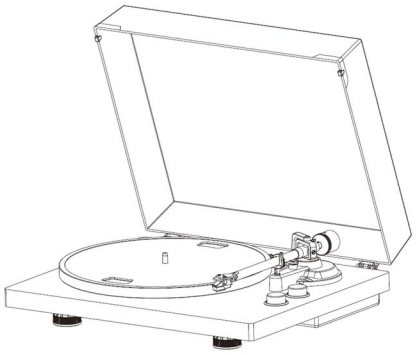

TT 黑膠唱片機 產品說明

恭喜您購買了 Argon Audio TT 黑膠唱片機。
透過播放黑膠唱片可以陶冶身心並體驗黑膠的文化與魅力。

對於您迫切希望使用 TT 黑膠唱片機的心情，我們非常理解，但在開始使用之前，請務必仔細閱讀本說明書內容與安全說明；若有任何疑問，請隨時聯繫您的經銷商或 Argon Audio 台灣總代理：TAT AUDIO 台音貿易有限公司。

請保留本產品外箱與原廠包裝，以防需要寄送您的 TT 黑膠唱片機；因為運送途中的損壞不屬於出廠保固的範圍中。

包裝內配件：
—電源線*1
—說明書、保固卡
—底座*1
—RCA線*1
—配重平衡*1
—鋁製轉盤（含驅動皮帶）*1
—45 轉變壓器*1
—唱片墊*1
—唱頭量角器*1
—驅動皮帶鉤*1
—防塵罩*1

如果零件有短缺，請與您的經銷商或 TAT AUDIO 聯繫。

再次感謝您選擇 Argon Audio，希望 TT 能為您帶來美好的音樂體驗！

注意！在開始之前，請掃描右側 QR CODE 觀看開箱及組裝說明，以幫助您完成 TT 的安裝，謝謝。

Argon Audio
TT 開箱組裝影片

使用說明（控制面板）

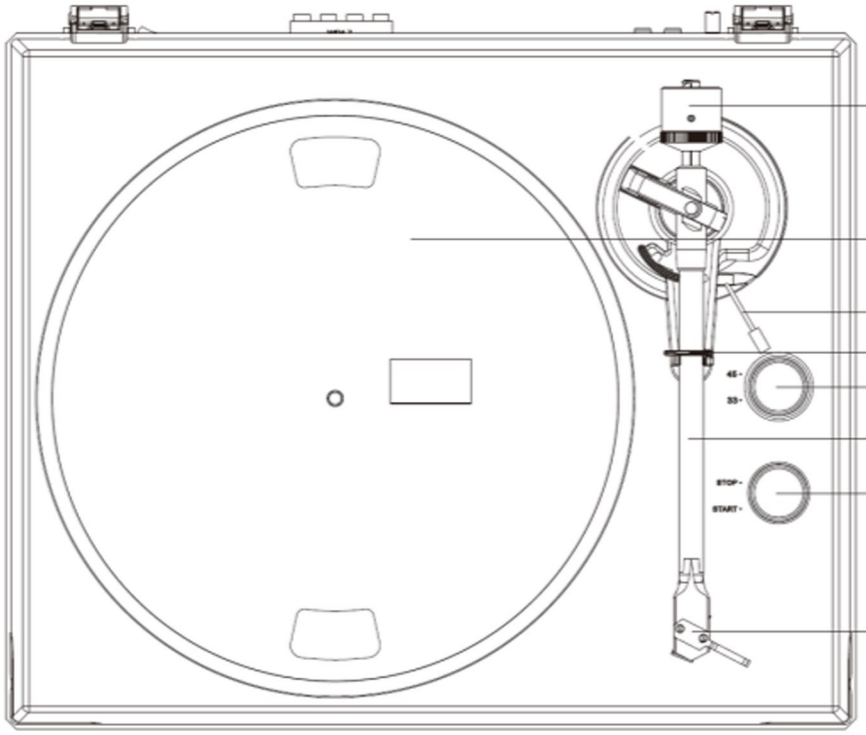

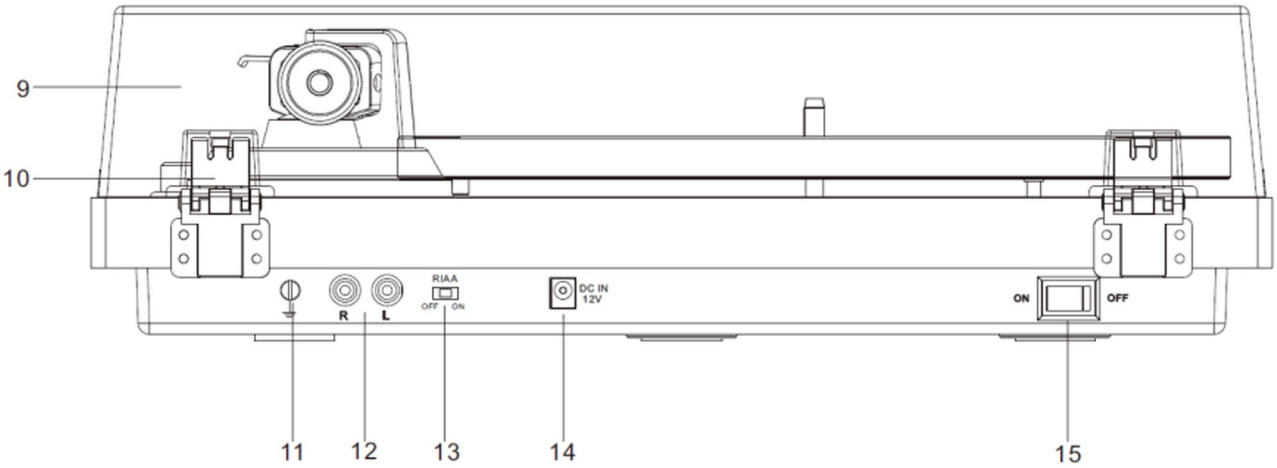

1. 配重平衡器
2. 黑膠轉盤
3. 舉臂器
4. 唱臂架
5. 轉速選擇
6. 唱臂
7. 停止/啟動開關
8. 唱頭
9. 上蓋
10. 上蓋鉸鏈
11. 接地端子
12. RCA 端子
13. RIAA 開關
14. 電源孔
15. 電源開關

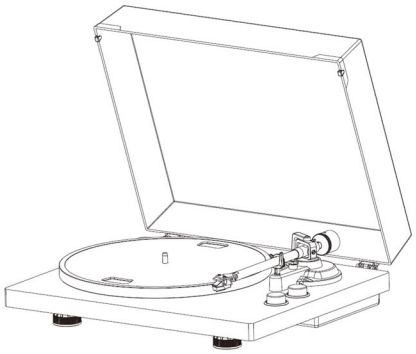

TT 出廠時皆已安裝唱頭，以下資訊供日後若需更換唱頭時參考使用。

唱頭更換

1. 更換前請先安裝唱針保護蓋，防止更換過程中造成唱針損壞。
2. 仔細取下唱頭的導線
3. 以工具取下固定在唱頭上的兩個螺絲，並取出唱頭
4. 將新的唱頭安裝到唱頭盒並將螺絲簡單上鎖（勿鎖緊）
5. 將導線接回到新的唱頭端子，顏色代碼如下：
   白色 - 左聲道正極 （L+）
   黑色 - 左聲道負極 （L-）
   紅色 - 右聲道正極 （R+）
   黑色 - 右聲道負極 （R-）
6. 調整唱頭位置，確認與唱頭盒精準對齊以確保唱針於溝槽內可正常運行。
   請使用配件中的唱頭量角器放置於黑膠轉盤上，並提起唱臂將唱針尖端分別放在 130 mm 以及 250 mm 位置，微調唱頭於唱頭盒的位置，直到唱針在兩個點與參考線完全平行。
7. 確認對齊後再將螺絲鎖緊。
   注意！若您不熟悉或無法獨立完成此步驟，建議您像專業人士進行諮詢，避免造成零件、機器損壞。

安裝上蓋

請謹慎並仔細地安裝在鉸鏈上

組合黑膠轉盤及皮帶

1. 將皮帶安裝在轉盤下方的內圈中，並確保在過程中不會脫落。
2. 將轉盤穿過轉盤軸，然後轉動黑膠轉盤，直到在左上角的窗口看到驅動滑輪。
3. 小心地將驅動皮帶套在皮帶輪的槽上。

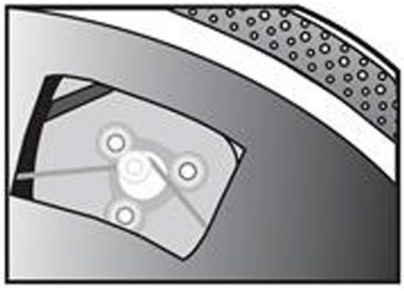

4. 接上電源適配器，打開電源。
5. 將停止/啟動開關調整到啟動位置，確認黑膠轉盤是否正常旋轉。
   若轉盤無法正常旋轉，請再次嘗試上列步驟。

-唱頭針壓調整

配重平衡器是用的唱頭重量須介於 3g - 6g 之間

1. 輕輕地推並轉動唱臂後方的配重平衡器（刻度需朝向轉盤前方）。
2. 取下唱頭保護套。
3. 降下舉臂器並將唱頭放在唱臂支架與轉盤之間的空間。
4. 仔細地旋轉配重平衡器直到唱臂呈現水平平衡。當移動唱臂向上或向下時，唱臂最後都應該返回平衡位置，此調整須非常仔細地進行。
5. 當唱臂平衡時即可放回支架，接著握住配重平衡器但不移動，此時請輕輕地旋轉壓力刻度，直到 0 與唱臂後方黑線對齊，同時確認唱臂是否仍維持平衡。
6. 請根據唱頭製造商的建議調整針壓，請面向唱盤時以逆時針旋轉配重平衡，每個刻度代表 0.05g 的壓力。

注意：原廠配裝的 Audio-Technica AT3600L 建議針壓為 3.5±0.5g。

如何連接至擴大機與揚聲器

TT 使用動磁（ MM ）唱頭並內建 RIAA 前置放大器。

若使用獨立的 Phono 輸入或 Phono 放大，請務必將 RIAA 切換為 OFF 模式。

主電源

拆開電源變壓器包裝，將較小的一端插入唱盤後方的 AC-DC 電源孔，再將電源連接上插座。

唱盤操作方式

1. 主電源連接上之後，將電源開關切換至 ON。
2. 取下唱針保護蓋。
3. 先將唱盤墊放上轉盤後，再放上欲播放的黑膠唱片。

注意！若使用 45 RPM 唱片需先將 45 RPM 變壓器放在中心軸再放上黑膠唱片。

4. 請依據黑膠唱片調整 33/45 RPM 轉速切換。
5. 將**啟動/停止鈕**切換至啟動位置。
6. 取下唱臂扣，並將舉臂器調整至 UP。
7. 移動唱臂至黑膠唱片欲播放的位置。
8. 調整舉臂器至 DOWN 並小心地放下唱臂，開始播放。
9. 當黑膠唱片播放完畢時，請將舉臂器調整至 UP 並抬起唱臂。
10. 將唱臂移回唱臂架上並將**啟動/停止鈕**切換至停止。

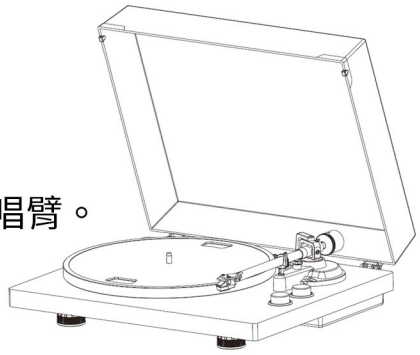

基本清潔與保養

在進行清潔保養之前，請先關閉 TT 的電源，再使用乾淨軟布擦拭防塵上蓋表面，進行清潔之前務必將唱針蓋妥善安裝，以免損壞唱針。平時以微濕的防靜電布清除灰塵即可。請使用無任何刺激性的清潔劑或清水擦拭，若使用者對本產品機體箱進行粉刷或著色，將喪失保固權益。

注意！轉盤部位切勿使用乾布進行擦拭，避免產生靜電吸附更多灰塵。
若黑膠唱盤長時間不使用，應將驅動皮帶取下，以防止彈性疲乏產生不均勻拉伸。

故障排除

▲ 機器已開啟但轉盤並未轉動
- 驅動皮帶未安裝或脫落
- 機器未接上電源
- 電源插座未供電

▲ 唱機有強烈的嗡嗡聲響
- 未使用接地迴路
- 唱盤太靠近揚聲器或其他電子設備

▲ 左/右聲道無聲，或兩聲道同時無聲
- 在擴大機上選擇了錯誤的輸入切換
- 擴大機未開啟
- 擴大機或揚聲器為靜音模式
- 未連接到揚聲器
- 轉盤與擴大機之間端子未正確連接
- 導線未正確連接至唱頭

▲ 單聲道或雙聲道的聲音不一致
- 唱盤與擴大機的正負極端子連接錯誤
- 唱針或唱臂損壞
- 驅動皮帶過度拉伸或有髒汙
- 唱盤承軸髒汙、損壞或需上油
- 唱針上的灰塵
- 前置擴大的 MM/MC 切換不正確

技術規格

唱片轉速：33 1/3、45 RPM
速度偏差：±1.5%
低頻抖動：≤0.15%
信噪比：55dB
轉盤：鋁金屬
轉盤重量：0.55 kg
驅動：皮帶
針壓範圍：3-6g
唱臂：8.6" 鋁製唱臂
唱臂有效質量：8g
有效臂長：218.5mm
超距：18.54mm
功耗：5W
端子：RCA
電源：12V/500mA AC-DC
尺寸：420 x 360 x 125 mm (W x D x H)
重量：4.8 Kg

唱頭 AT-3600L (Audio-Technica)
頻率響應：20Hz-20kHz
建議負載阻抗：47kΩ
聲道平衡：<2.56dB
擴大機連接 MM 輸入
聲道分離：>18dB
建議針壓：3.5±0.5g
輸出電壓：2.5mV
重量：5g

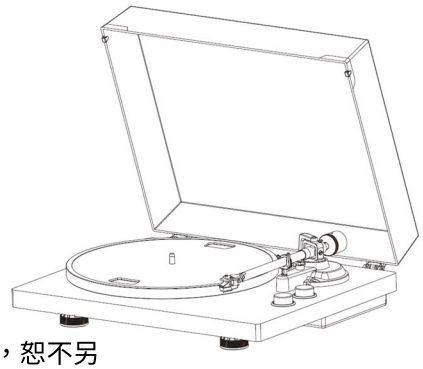

本產品參數可能隨時進行修改，恕不另行通知。Argon Audio 有權對產品進行修改，恕不另行通知。Argon Audio 與 TT 均為 Argon Audio 商標。其它商標權均屬於各自持有人所有。

安全資訊

1.為減少電磁波影響，請妥適使用本產品。
2.請避免 3 歲以下兒童單獨使用本產品。
3.請避免兒童或寵物咀嚼或吞下本產品及其他配件。

警語

根據 NCC 低功率電波輻射性電機管理辦法規定：

第十二條

經形式認證合格之低功率射頻電機，非經許可，公司、商號或使用者均不得擅自變更頻率、加大功率或變更原設計之特性及功能。

第十三條

公司、商號製造之低功率射頻電機，其產品專供輸出國外者，不適用第五條及第十條之規定。

第十四條

低功率射頻電機之使用不得影響飛航安全及干擾合法通信，經發現有干擾現象時，應立即停用，並改善至無干擾時，方得繼續使用。前項合法通信，指依電信法規定作業之無線電通信。低功率射頻電機須忍受合法通信或工業、科學及醫療用電波輻射性電機設備之干擾。

法律資訊

本說明書由台音貿易有限公司印製。台音貿易有限公司對本說明書因印刷錯誤、目前資訊之不準確、因程式或設備之改良而進行的修改，恕不另行通知。前述更動將納入本說明書之後續版本。所有圖片僅供功能說明參考，請以實物為準。在此所述之所有產品和公司名稱為各自所有者的商標或註冊商標。未經明示授予，他人不得任意使用。

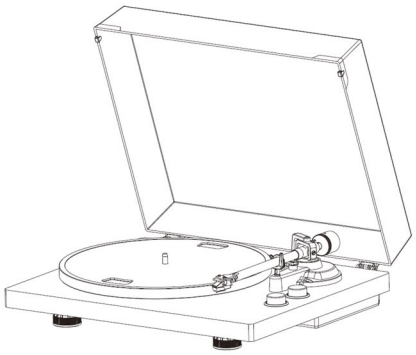

限用物質含有情況標示聲明書

設備名稱: 轉盤式播放機
Equipment name

型號： TT
Type designation(Type)

單元 Unit	限用物質及其化學符號 Restricted Substances and its chemical symbols					
	鉛 Lead (Pb)	汞 Mercury (Hg)	鎘 Cadmium (Cd)	六價鉻 Hexavalent chromium (Cr^{+6})	多溴聯苯 Polybrominated biphenyls (PBB)	多溴二苯醚 Polybrominated diphenyl ethers (PBDE)
外部裝飾方面 (外殼, 旋鈕)	○	○	○	○	○	○
安裝電路板	—	○	○	○	○	○
附屬品 (包材,保麗龍 紙箱)	—	○	○	○	○	○
電纜	○	○	○	○	○	○

備考 1.”超出 0.1wt %”及”超出 0.01wt %”係指限用物質之百分比含量超出百分比含量基準值。
Note 1: "Exceeding 0.1wt %" and "exceeding 0.01wt %"indicated that the percentage content of the restricted substance exceeds the reference percentage value of presence condition.
備考 2.”○”係指該項限用物質之百分比含量未超出百分比含量基準值。
Note 2: "○" indicates that the percentage content of the restricted substance does not exceed the percentage of reference value of presence.
備考 3.”—” 係指該項限用物質為排除項目。
Note 3: The "—" indicates that the restricted substance corresponds to the exemption.

硬體保固維修服務
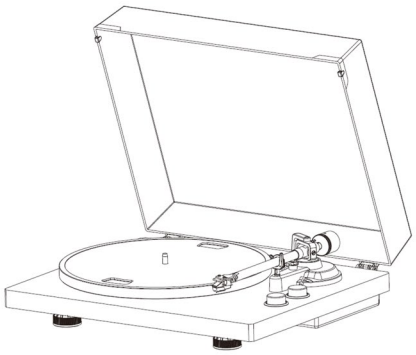
「Argon Audio TT 黑膠唱片機」提供「產品保固聲明」，針對客戶向台音貿易有限公司（下稱：本公司）或授權的代理經銷商所購買「Argon Audio TT 黑膠唱片機」產品（下稱：產品），本公司提供保固服務，主機保固期間為自售出日起 12 個月，售出日以購買產品時所開立之發票日期為準，請務必妥善保存發票，若因發票遺失、破損而導致影響產品保固權益，本公司概不負責。
*請參閱 Argon Audio TT 產品保固說明 （QR CODE）。