ONKYO

轉盤播放器
使用說明書

安全須知

使用本產品之前，請閱讀並理解整本手冊。 保留這些說明以備將來參考。
取得審驗證明之低功率射頻器材，非經核准，公司、商號或使用者均不得擅自變更頻率、加大功率或變更原設計之特性及功能。低功率射頻器材之使用不得影響飛航安全及干擾合法通信；經發現有干擾現象時，應立即停用，並改善至無干擾時方得繼續使用。前述合法通信，指依電信管理法規定作業之無線電通信。低功率射頻器材須忍受合法通信或工業、科學及醫療用電波輻射性電機設備之干擾。

1. 請勿在靠近水的地方使用本產品。
2. 本產品只能使用標記標籤或本說明手冊中指示的電源類型操作。

3. 不要破壞極化插頭的安全目的。 極化插頭有兩個刀片，一個刀片比另一個寬。 該插頭只能以一種方式插入電源插座。 如果您無法將插頭完全插入插座，請嘗試反轉插頭。 如果插頭仍然無法插入，請聯繫您的電工。

4. 防止電源線被踩踏或擠壓，尤其是在插頭、便利插座以及它們從產品中的出口處。
5. 請勿使壁裝電源插座、延長線或一體式便利插座過載，因為這可能會導致火災或電擊風險。
6. 切勿通過開口將任何類型的物體推入本產品，因為它們可能會接觸到危險的電壓點或短路部件，從而導致火災或電擊。 切勿將任何液體灑在產品上。

7. 請勿嘗試自行維修本產品，因為打開或取下蓋子可能會使您接觸到危險電壓或其他危險。 將所有維修交給合格的維修人員。

8. 未經合規責任方明確批准而對本設備進行更改或修改可能會使用戶操作設備的權限失效。

9. 請勿使用產品製造商未推薦的附件，因為它們可能會造成危險。

10. 應小心移動產品和購物車組合。 快速停止、過度用力和不平整的表面可能會導致產品和推車組合傾覆。

11. 機櫃上的槽口和開口用於通風並確保產品的可靠運行並防止其過熱。 不要堵塞或覆蓋這些開口。

12. 雷雨天氣或長時間不使用時，請拔下產品插頭。

內容物

在丟棄任何包裝材料之前，請徹底檢查並確保您找到此包裝隨附的以下物品：

1. 轉盤
2. 45 RPM 適配器
3. 電源適配器
4. 使用說明書

保留原包裝材料以備換貨或退貨。

規格

電源	交流電源適配器，直流輸出 12V 1A
消耗功率	10W
揚聲器	40 x 70mm, 4Ω, 3W x 2
轉盤速度	$33^{1}/_{3}$, 45, 78 RPM
使用環境溫度	5~35 (℃)

注意：
設計和規格若有變更，恕不另行通知。

產品描述

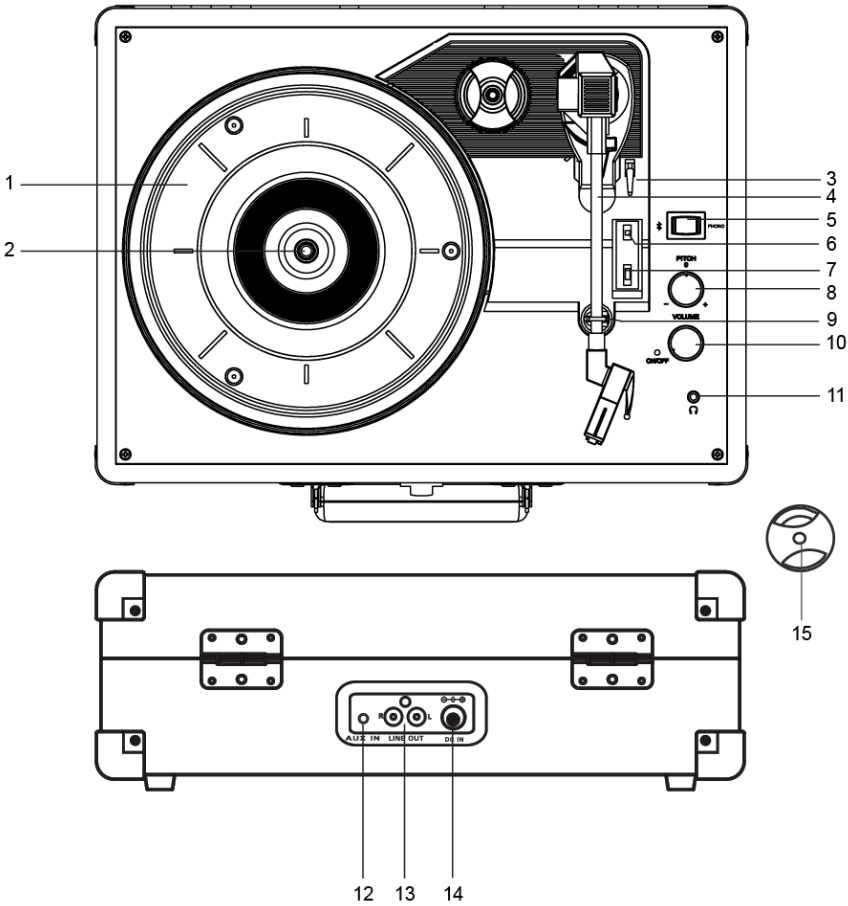

1. 轉盤拼盤
2. 轉盤主軸
3. 唱臂桿
4. 唱臂
5. 功能開關
6. 自動停止開關
7. 速度開關
8. 音高控制
9. 按住剪輯
10. 開/關音量旋鈕
11. 耳機插孔
12. 輔助輸入插孔
13. RCA 插孔
14. 電源插孔
15. 45 RPM 適配器

初始設置

基本設置

1. 將設備放在平坦的水平表面上。 所選位置應穩定且無振動。

2. 取下固定唱臂的紮帶。
3. 將 AC 適配器連接到本機的電源插孔。

注意：在所有組裝完成之前，請勿將交流電源適配器插入電源插座。 在打開電源之前，再次確保所有連接設置都正確。 連接或斷開連接時務必關閉電源。

立體聲系統連接

RCA 插孔

- RCA 插孔輸出模擬線路電平信號，可以直接與一對有源/有源揚聲器或立體聲系統的適當輸入連接。

- 紅色插頭連接右聲道，白色插頭連接左聲道。

注意：RCA 插孔並非設計為直接連接到無源/無源揚聲器。 如果連接到無源揚聲器，音量會非常低。

輔助輸入連接

您可以將音頻設備連接到本機並通過其揚聲器播放音樂。 為此，請在您的音頻設備和本機的 Aux In 插孔之間連接 3.5 毫米輔助電纜並開始播放音樂。
注意：Aux in 連接會自動覆蓋轉盤功能。 要繼續使用轉盤功能，請從輔助輸入插孔中拔下輔助電纜。

轉盤操作

1. 旋轉開/關音量旋鈕打開電源。
2. 相應地設置速度開關。
3. 將唱片放在轉盤上。 如有必要，請使用 45 RPM 適配器。
4. *從觸控筆組件上取下觸控筆保護器。*
   注意：為避免唱針損壞，請確保在移動或清潔轉盤時隨附的唱針保護裝置就位。

5. *鬆開唱臂按住夾。*
   注意：不使用轉盤時，記得鎖回固定夾。
6. 使用唱臂桿抬起唱臂。

7. 輕輕地將唱臂移到想要開始播放的唱片上。 將唱臂桿放迴向下位置，唱臂將緩慢下降到唱片上並開始播放。

8. 唱片播放完畢後，再次使用唱臂桿抬起唱臂，然後將其放迴唱臂支架。 鬆開控制桿，讓唱臂回到靜止狀態。 要暫停播放，請重複相同的步驟。

9. 鎖定唱臂夾以固定唱臂。

盤片自動停止

如果自動停止開關設置為 ON 位置，當唱片播放到最後時，盤片將自動停止旋轉。 在極少數情況下，如果轉盤在唱片結束前停止播放，將開關設置為 OFF 位置，轉盤應該可以解決這個問題。

音高控制

旋轉音高控制旋鈕可將轉盤速度提高或降低約 10%。 要增加速度，順時針轉動音高控制旋鈕。 要降低速度，請逆時針轉動旋鈕

更換唱針

移除唱針

1. 輕輕拉下針的前緣。
2. 向前拉針。
3. 拉出並移除。

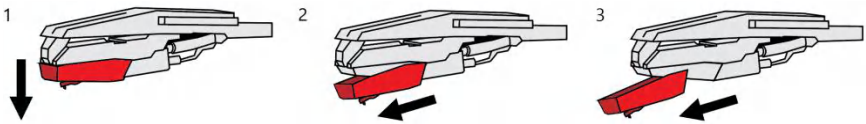

安裝唱針

1. 將唱針朝下放置。
2. 將唱針的背面與墨盒對齊。
3. 插入唱針，使其前端向下傾斜，然後輕輕向上提起唱針，直至其卡入到位。

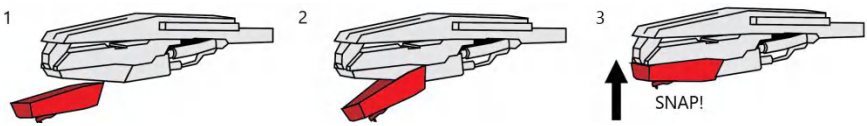

Bluetooth 運轉

1. 將功能開關轉到藍牙模式，您將聽到本機發出的啟動聲。

2. 打開音頻設備的藍牙功能，搜索“HP-TT43BH”並配對。

3. 一旦您的設備與本機成功配對，您將聽到本機發出的簡短確認音。

4. 從您的設備播放音樂並將其流式傳輸到本機。

轉盤維護

1. 請勿用手指觸摸觸控筆尖。 避免在轉盤墊或唱片邊緣上碰撞手寫筆。

2. 經常使用軟刷僅從後向前移動來清潔手寫筆。
3. 使用唱片清潔刷和唱片清潔液清潔唱片以去除灰塵或油脂。

4. 用微濕的超細纖維布清潔轉盤蓋和轉盤櫃。
   注意：請勿使用其他含有酒精、苯或任何其他刺激性化學物質的清潔劑，這可能會損壞轉盤的油漆和飾面。

故障排除

無電源

1. 電源適配器未正確連接。
2. 電源插座沒有電。

電源開啟，但轉盤不轉

1. 轉盤的傳動皮帶滑落。
2. 將輔助輸入電纜插入輔助輸入插孔，將其拔下。

轉盤在轉，但沒有聲音，或聲音不夠大

1. **觸控筆保護器仍處於開啟狀態。**
2. 唱臂由槓桿抬起。
3. 耳機已插入。

FCC 聲明

根據 FCC 規則第 15 部分，本設備已經過測試並被證明符合 B 類數字設備的限制。 這些限制旨在為住宅安裝中的有害干擾提供合理的保護。 本設備會產生、使用和輻射射頻能量，如果不按照說明進行安裝和使用，可能會對無線電通信造成有害干擾。 但是，不能保證在特定安裝中不會發生干擾。 如果此設備確實對無線電或電視接收造成有害干擾，這可以通過關閉和打開設備來確定，鼓勵用戶嘗試通過以下一種或多種措施來消除干擾：

- 重新調整或擺放接收天線。
- 增加設備和接收器之間的距離。
- 將設備連接到與接收器連接的電路不同的電路中。
- 向經銷商或有經驗的無線電電視技術人員尋求幫助。

設備名稱: 轉盤播放器 型號： OCP-01

Equipment name Type designation(Type)

單元 Unit	限用物質及其化學符號 Restricted Substances and its chemical symbols					
	鉛 Lead (Pb)	汞 Mercury (Hg)	鎘 Cadmium (Cd)	六價鉻 Hexavalent chromium (Cr^{+6})	多溴聯苯 Polybrominated biphenyls (PBB)	多溴二苯醚 Polybrominated diphenyl ethers (PBDE)
外部裝飾方面	○	○	○	○	○	○
安裝電路板	—	○	○	○	○	○
附屬品	—	○	○	○	○	○
包裝品	○	○	○	○	○	○

備考 1.”超出 0.1wt %”及”超出 0.01wt %”係指限用物質之百分比含量超出百分比含量基準值。

Note 1: "Exceeding 0.1wt %" and "exceeding 0.01wt %"indicated that the percentage content of the restricted substance exceeds the reference percentage value of presence condition.

備考 2.”○”係指該項限用物質之百分比含量未超出百分比含量基準值。

Note 2: "○" indicates that the percentage content of the restricted substance does not exceed the percentage of reference value of presence.

備考 3.”—” 係指該項限用物質為排除項目。

Note 3: The "—" indicates that the restricted substance corresponds to the exemption.